Обновление и модернизация рыболовного флота

Арилд Орвик
Первый заместитель руководителя

Мурманск, 23 марта 2017 г.

Рыбаки имеют важное значение для местных сообществ

Волновой эффект: (Научный анализ SINTEF)

- Основанная на рыболовстве цепочка добавления ценности, всего: 25 170 человеко-лет
- Совокупная добавленная стоимость: 27,2 миллиардов норвежский крон
- Каждая крона приносит 3,49 крон

ФАО (Продовольственная и сельскохозяйственная организация ООН):

Самое устойчивое и наилучшее в мире управление рыболовными запасами осуществляется в северных регионах России и Норвегии.

Обновление флота – каковы цели рыбака?

1. Потребность в надежном и хорошем судне
2. Наличие экономически надежных рабочих мест
3. Привлекательность рыболовного флота для рабочей силы и создание концепции, представляющей интерес для банков с точки зрения финансирования
4. Обеспечение стабильных поставок норвежской промышленности
5. Поставка рыбопродукции высокого качества

Проектирование и планирование судна

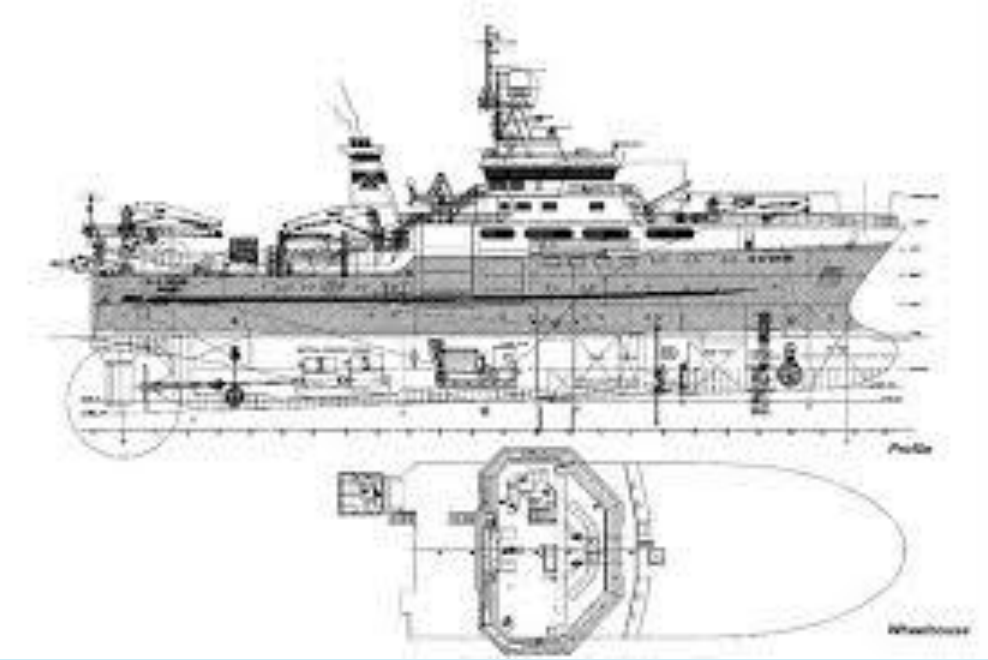

- Вид промысла?
- Судно должно быть в состоянии справляться с различными проблемами и возможностями в течение как минимум 15 лет
- Форма корпуса, экономичность в эксплуатации, комфортные условия для экипажа
- Средство передвижения и оборудование на борту.
- Необходимость учета технологических инноваций
- Сохранение побочной продукции
- Проектировщики отвечают за судно в целом

Использование инноваций

Хранение в живом виде на траулере «Молнес»

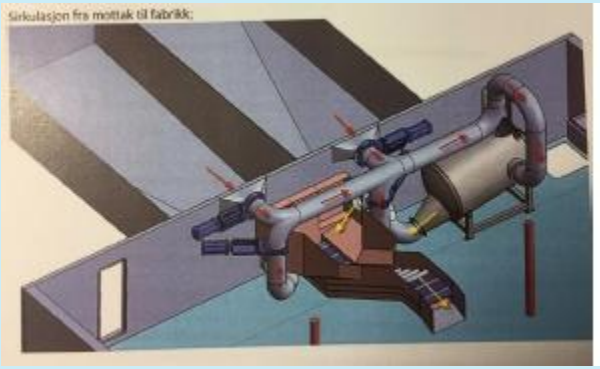

Хранение в живом виде и восстановление до обескровливания на траулере

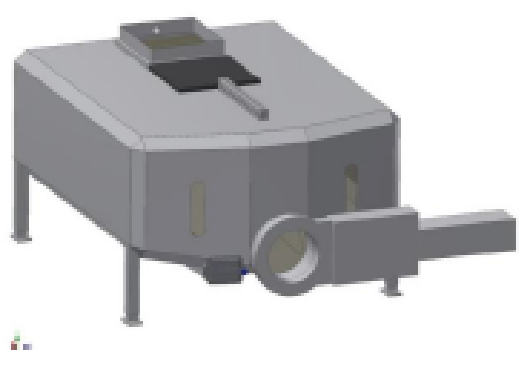

Инвестиции требуют наличия стабильных рамочных условий

1. Каждое судно должно иметь квоту, которая сможет покрыть эксплуатационные расходы и инвестиции в новое судно
2. Необходимость обеспечения стабильности квот посредством установления ограничений свободного доступа к новым судам
3. Финансирование будет зависеть от веры в долгосрочную стабильность рамочных условий
4. Создание условий для наличия физических мощностей для обеспечения качества сырья на каждом судне в целях развития отрасли

Финансирование

- Собственный капитал часто представлен старым судном и квотами
- Механизмы финансирования новых судов позволяют выгодно продать судно и одновременно осваивать квоту на другом судне в период строительства
- Потребность в понимании и доверии банков к проекту и рыбакам
- Возможность получения финансирования на рыночных условиях через Инновации Норвегии